Rückschlag-Einschraubventil
mit O-Ring Dichtung

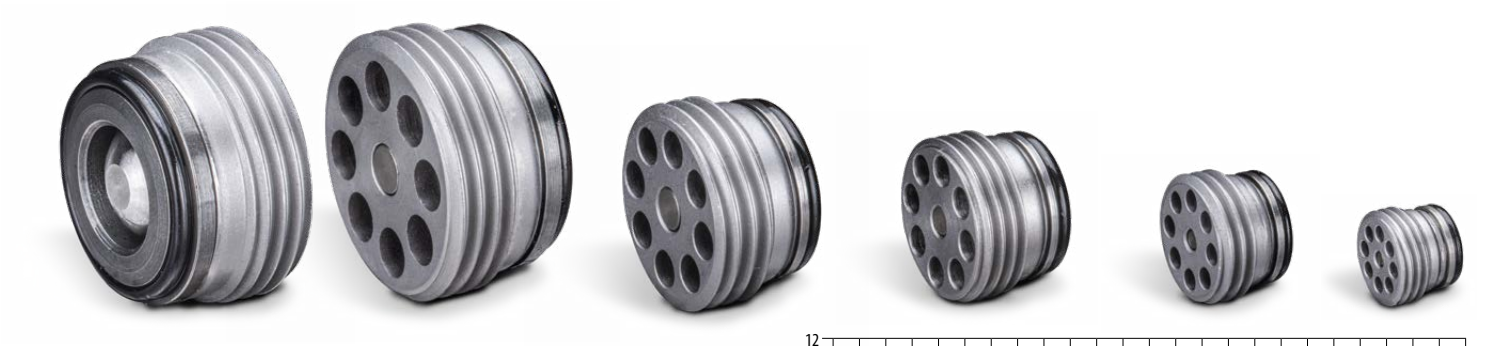

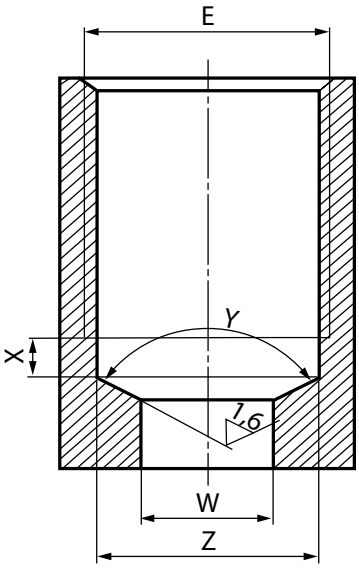

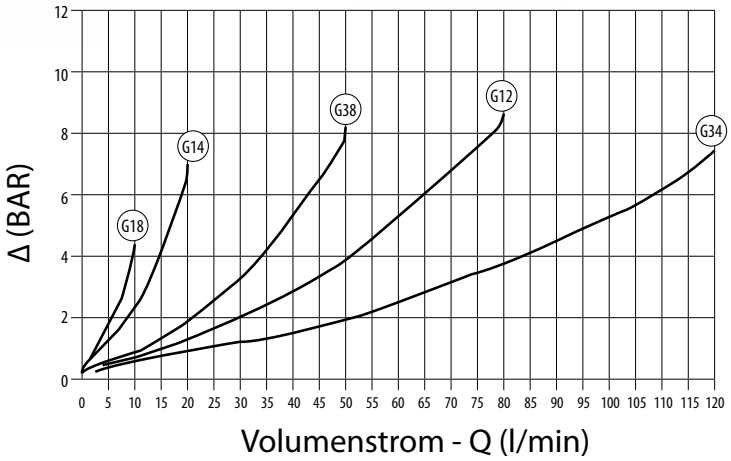

Öl Temperatur: 40°C – Öl Viskosität: 46 cSt

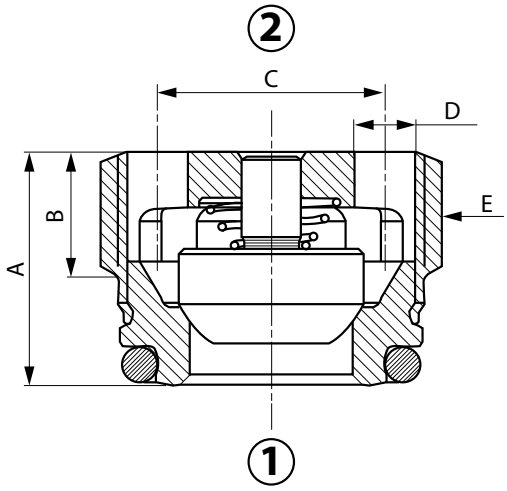

Anschluss-gewinde E	X (max)	Y	Z	W
	mm			
G1/8"	3,0	118°	Ø 8,7	Ø 5
G1/4"	3,0	118°	Ø 11 ,6	Ø 7
G3/8"	3,0	118°	Ø 15,1	Ø 9
G1/2"	3,0	118°	Ø 18,8	Ø 12
G3/4"	3,0	118°	Ø 24,3	Ø 18

Anschluss-gewinde E	Bestell-Nr.	Bezeichnung	max. Durchfluss Lt. / min	max. Betriebsdruck bar	Öffnungsdruck bar	A	B	C	D	Gewicht Kg
						mm				
G1/8"	205-012-01200	CVD0.G18.0N.000	10	350	0,5	7,5	3,5	Ø5,6	Ø1,6	0,002
G1/4"	205-012-01250	CVD0.G14.0N.000	20	350	0,5	8,5	4,4	Ø8,4	Ø2,2	0,005
G3/8"	205-012-01300	CVD0.G38.0N.000	50	350	0,5	11,3	6,0	Ø11,1	Ø3,0	0,011
G1/2"	205-012-01350	CVD0.G12.0N.000	80	350	0,5	12,7	6,5	Ø13,5	Ø3,8	0,019
G3/4"	205-012-01400	CVD0.G34.0N.000	120	350	0,5	14,8	7,6	Ø16,5	Ø5,0	0,040

Die Inhalte der Seiten wurden mit größter Sorgfalt erstellt. Für die Richtigkeit, Vollständigkeit und Aktualität der Inhalte können wir jedoch keine Gewähr übernehmen.
Nachdruck bzw. Kopie, auch auszugsweise, der Inhalte, Grafiken und Fotos ist ohne ausdrückliche Zustimmung der Geschäftsführung unzulässig.
Die angegebenen technischen Daten und Abmessungen sind nicht bindend. Wir behalten uns das Recht vor, jederzeit und ohne Ankündigung, Änderungen vorzunehmen.